



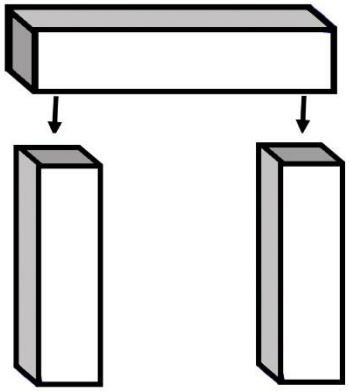

GIRO D'ITALIA LIDER

@aafarelo

