



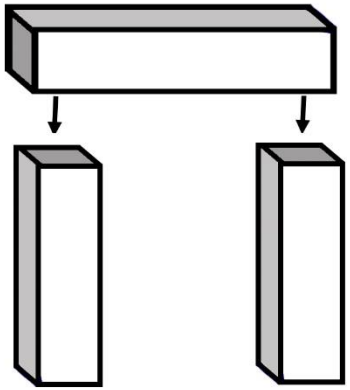



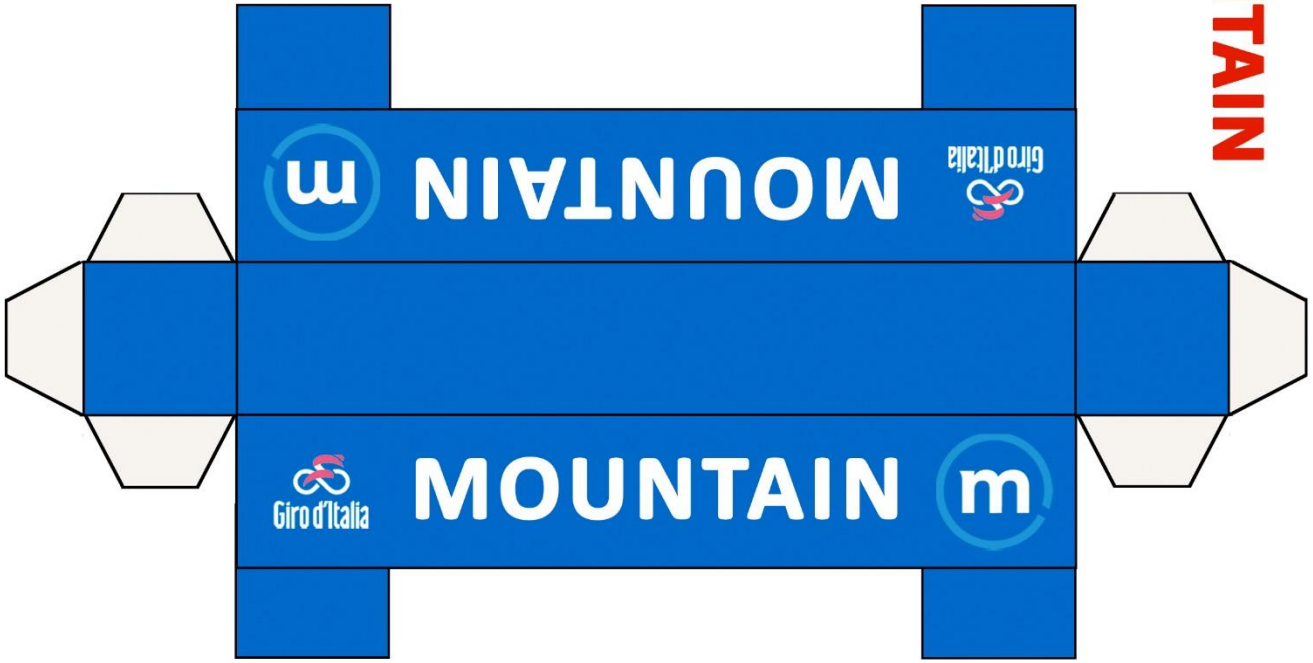

GIRO D'ITALIA MOUNTAIN

@aafarelo