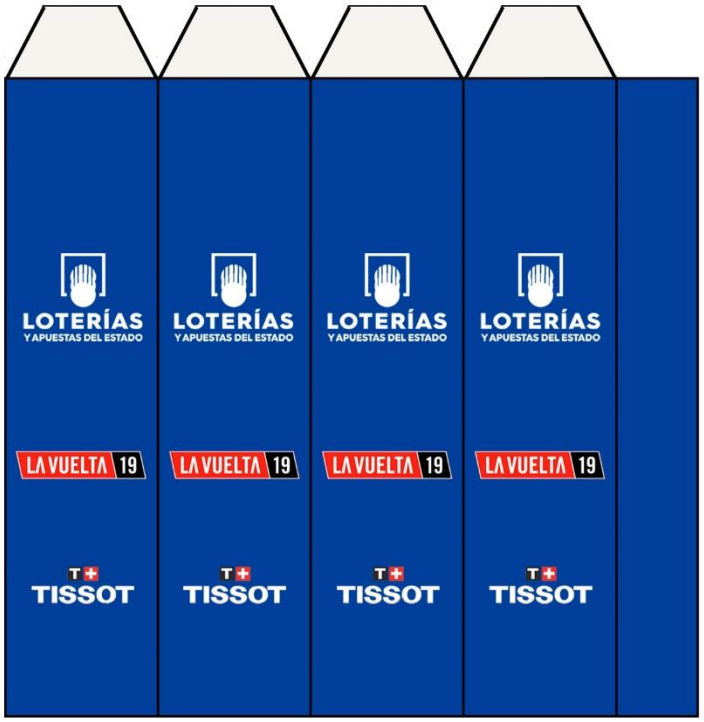

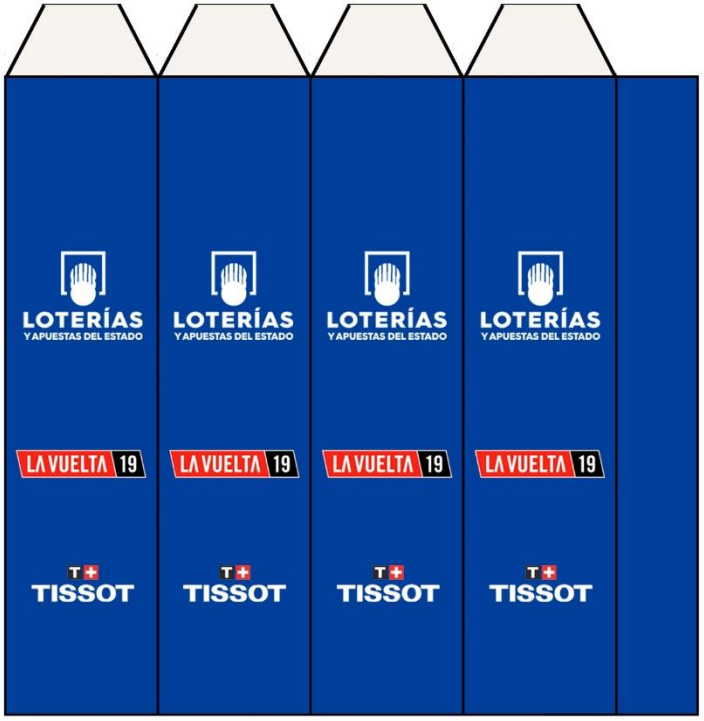

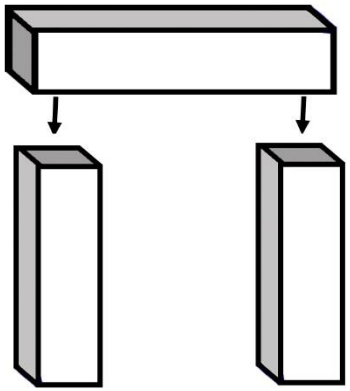



VUELTA A ESPAÑA
MOUNTAIN
@aafarelo

