



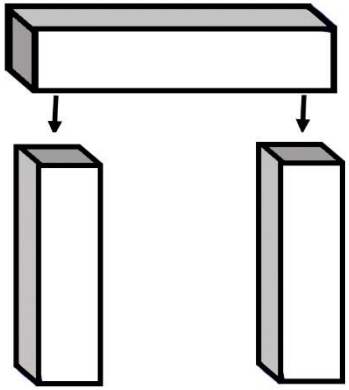

VOLTA A PORTUGAL

@aafarelo

